Die Seite, auf der der IC FP2800A sitzt, wird als unten bezeichnet.
Nummerierung der Flipdots bei Sicht von vorne von links oben nach rechts unten.

Zwei weitere Kondensatoren?

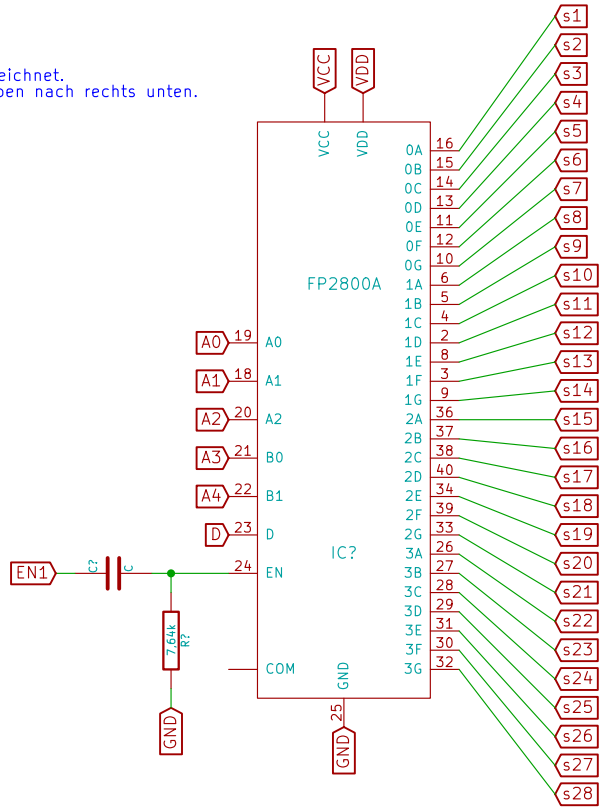


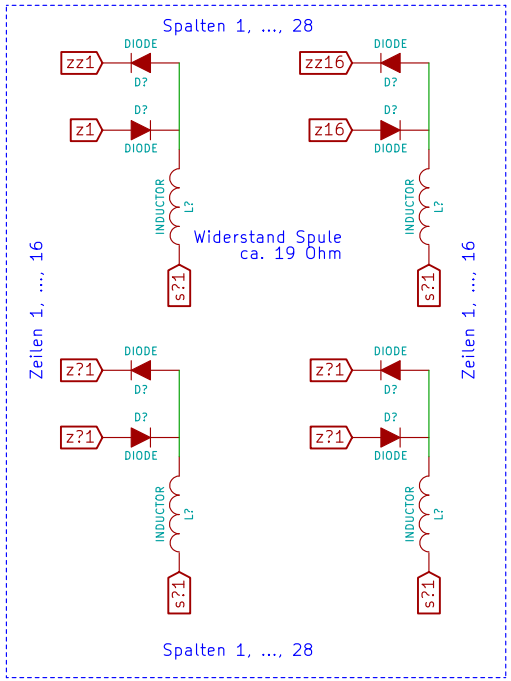


Flipdot-Matrix

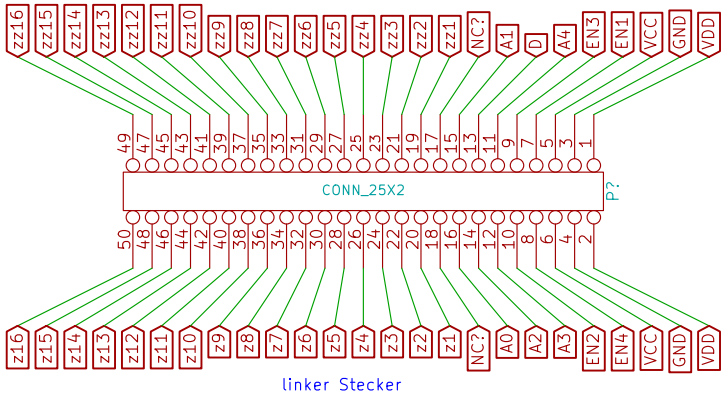


linker Stecker

Linker Stecker entspricht rechtem Stecker bis auf eine Rotation um 180° und dem Verändern des Enable-Blocks.

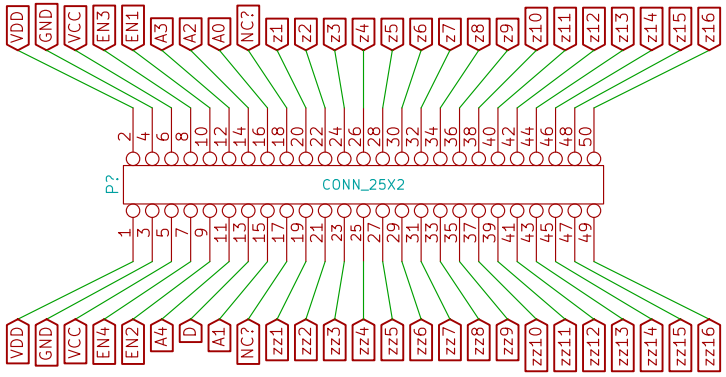


rechter Stecker

| | | |
|---|---|---|
| File: flipdotmodul.sch | | |
| Sheet: / | | |
| Title: Lawo Flipdotmodul 5015ET | | |
| Size: A4 | Date: 10 jul 2013 | Rev: 1 |
| KiCad E.D.A. | | Id: 1/1 |